BRANDSCHUTZ
ETTISWIL AG

Pince de fixation murale Kratos

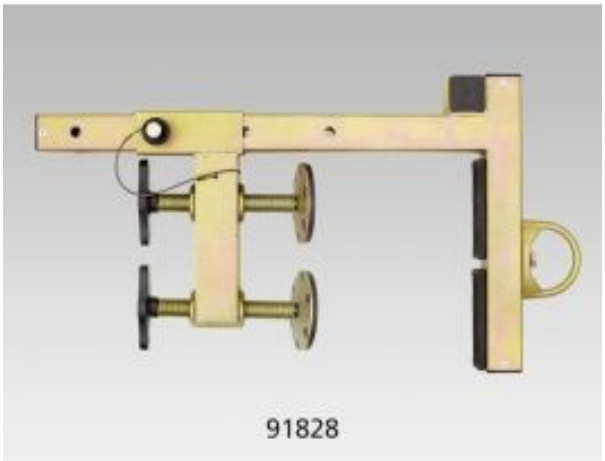

Description du produit:
Pince de fixation murale KRATOS en acier galvanisé.
Point d'ancrage mobile pour 1 personne.
Applicable pour des épaisseurs de paroi allant jusqu'à 27 cm.
Résistance: 25 kN
Poids: 9.6 kg

Article no.	Prix (sans TVA)
03.34230	362,00